Gap measuring instrument

隙間測定器 HEME

特許出願中

スキマを測定する専用の測定機器

デジタルシックネスゲージ「HEME」のポイント

ポイント1 簡単! ボタン操作 Only

ボタンを押す加減だけで測定子を調整できます。
測定子を広げる操作が指一本で行えます。

ポイント2 見やすいデジタル表示

数値はデジタルで表示です。
見やすい大きな画面で読みやすさがUP！

ポイント3 170gと軽量！

本体170g、ケースに本体と付属品をしまって420gと軽量。
測定作業も軽々、外での作業や出張時の持ち運びにも便利です。

ポイント4 オリジナルの測定子も製作！

測定したいものに合わせた測定子を製作いたします。
※セット品には奥行きに合わせられる 5mm と10mm の測定子が付いています。

■押しボタンだけで測定

■固定ネジを緩め測定子を交換

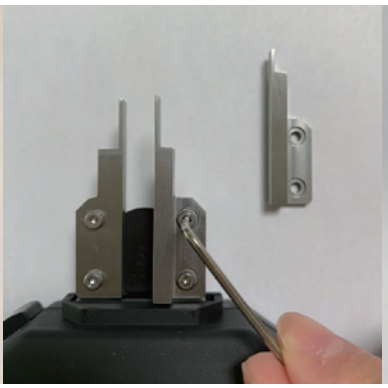

■ストラップを付けて落下防止

■測定時は本体下部にキャップを格納

ZENSEI

ZENSEI CO., LTD

2020 年 11 月現在

ボタン操作だけで内径・内寸を測定

ボタンを押すことで測定子が動き、簡単に正確に隙間を測定できます。

ゼロ点調整方法

測定用押しボタンを押しながら、①ゼロ点調整用ブロック の隙間に入るように、測定子を調整し差し込みます。
測定用押しボタンをはなし、測定子の広がりが止まった状態で、②ゼロボタン を押します。

測定方法

①測定用押しボタン を押して測定子を閉じた状態で隙間に差し込みます。
ゆっくり測定用押しボタンを放して測定子の広がりが止まったら計測完了です。

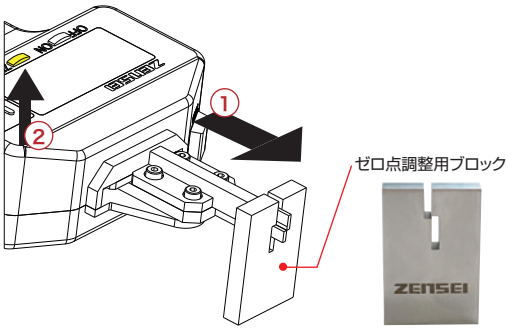

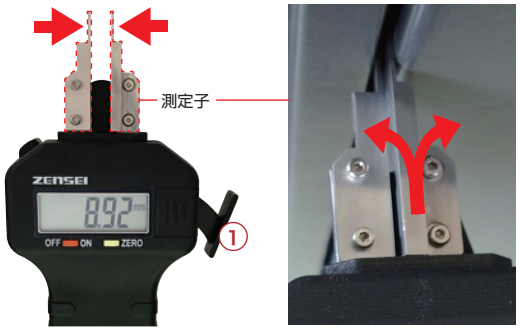

製品仕様

測定範囲:1～8mm
精度:±0.03mm
誤差:0.06mm
器差:±0.01mm
使用温度範囲:-5～45℃
電源:ボタン電池(LR44)

展開図

デジタルシックネスゲージ「HEME(ヘメ)」

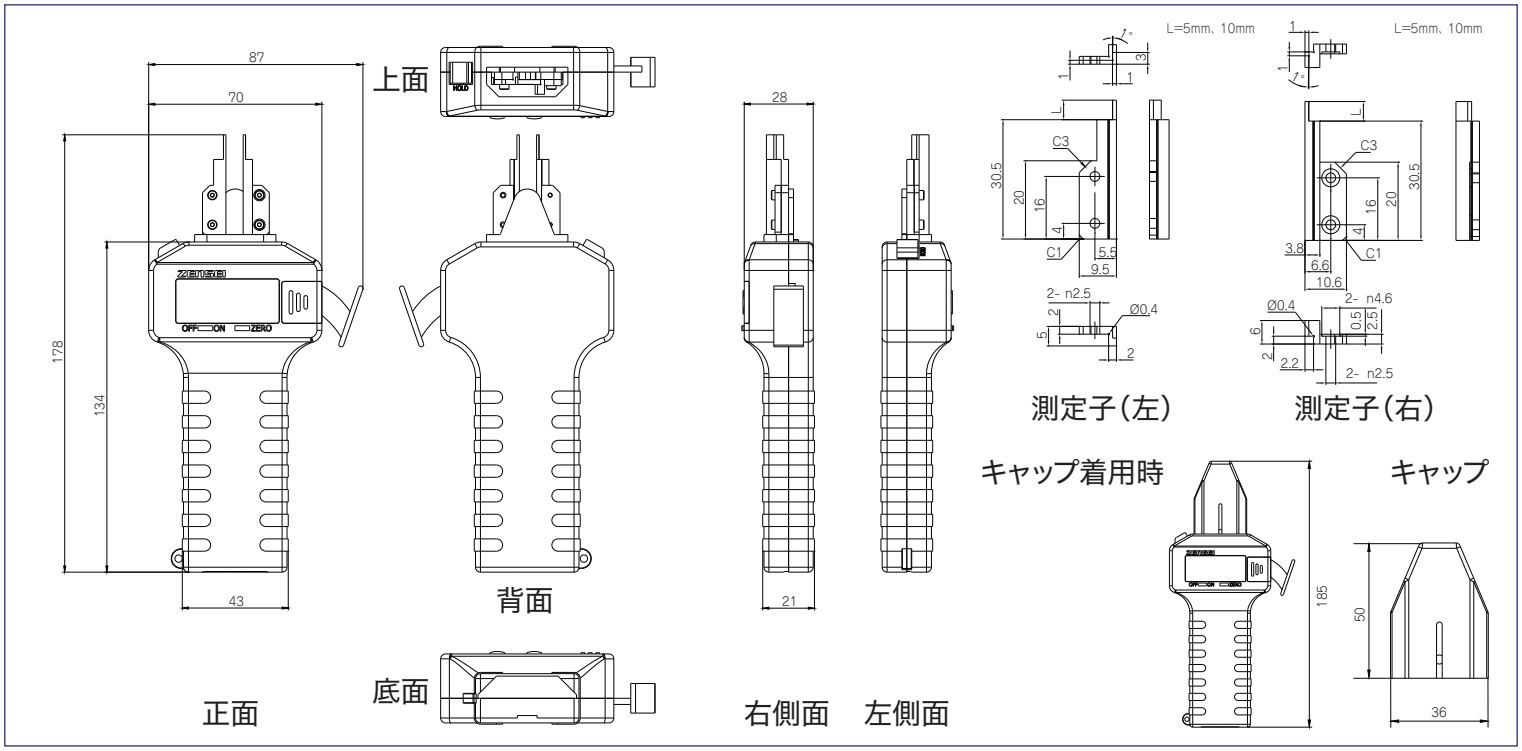

全晴のスキを測る便利アイテム!!

※本カタログの掲載写真は使用イメージです。こちらの掲載品含め弊社商品は、改良のため仕様・外観は予告なしに変更することがあります。
※商品の価格および詳細は、下記 QR コードから弊社ホームページでご確認いただけます。

株式会社 全晴 https://zensei-inc.com/

お電話でのお問合せ(在庫確認・ご注文など) 0120-086-115
メールでのお問合せ info@zensei-inc.com

本 社
〒984-0041 宮城県仙台市若林区志波町 5-1-102
TEL.022-782-3451 FAX.022-782-3452

名古屋営業所
〒471-0045 愛知県豊田市東新町 4 丁目 27 東新ビル 101
TEL.0565-41-6342 FAX.0565-41-6343

山形営業所/山形工場
〒996-0053 山形県新庄市大字福田字福田山 711-84-2
TEL.0233-28-0039 FAX.0233-28-0040

北海道営業所
〒053-0055 北海道苫小牧市新明町 4 丁目 1-9
TEL.0144-84-6510 FAX.0144-84-6511

楽天ショップ(アウトレット工具マーケット)
https://www.rakuten.co.jp/outlet-tools/

«
ホームページで商品の詳細をご覧いただけます。
QRコードのリンク先 https://zensei-inc.com/product/